

STAKLIŲ MATMENYS (L×P×H)
1600×1600×1950 mm

Šį vertimą parengė Italian Machinery Association, gavusi EMC leidimą. EMC neatsako už jokias klaidas, netikslumus, praleidimus ar neatitikimus, atsiradusius vertimo metu, ar už bet kokius nukrypimus nuo originalaus turinio.

www.italianmachines.eu

ELEVATE YOUR FINISHING TOUCH

EMC s.r.l. Pagrindinė būstinė
Via Brodolini 23
40026 Imola (BO), Italy

EMC s.r.l. Gamykla 2
Via Altobelli 8/A
40026 Imola (BO), Italy

Daugiau informacijos:
Greitas ryšys telefonu:
Tel. +39 0542 6880 34
info@emcmachines.com



www.emcmachines.com

EASY M1100
RR - R2D

BAZINĖ KOMPLEKTACIJA

Versija:
RR — 2 abrazyvinės juostos
R2D — abrazyvinė juosta + diskai

Darbinis plotis 1100 mm

Apdirbamas storis
min./maks. 0,5–120 mm

Abrazyvinių juostų ilgis
1900 mm, šepečiai Ø200 mm

Inverteris padavimo greičiui reguliuoti

Integruotas vakuuminis ventiliatorius (reguliuojamas, su inverteriu)

EMC pasilieka teisę keisti techninės specifikacijas · Spausdino: Nuova Grafica & Tecnologia - Imola

REIKIA PAGALBOS?

JOKIŲ PROBLEMŲ. TIESIOG PRIJUNKITE PRIE STAKLIŲ MŪSŲ PATEIKTĄ ELEKTRONINĮ KABELĮ.

VISA KITA ATLIKS EMC TECHNIKAS.

SUSISIEKITE SU MUMIS **service@emc-italia.it**



MADE in ITALY

EMC Italia srl

ELEVATE YOUR FINISHING TOUCH

EASY M1100
RR - R2D



www.emcmachines.com

EMC Italia srl

ELEVATE YOUR FINISHING TOUCH

EASY M1100

RR

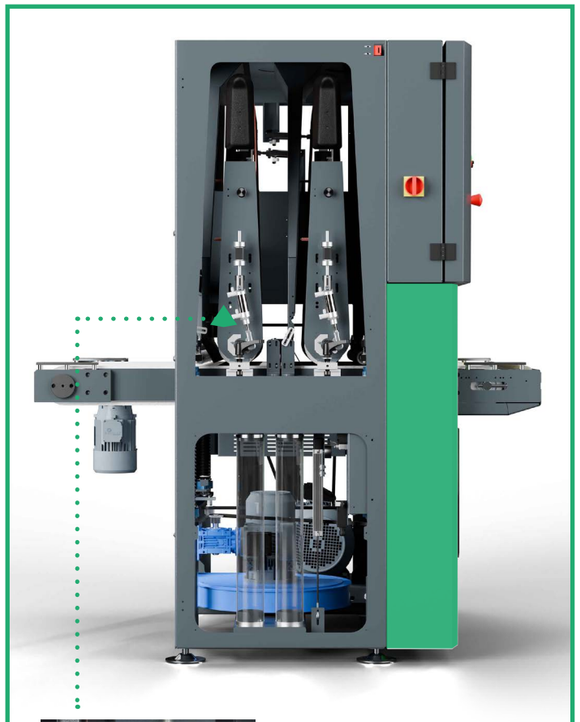



Rankinė įjungimo/
išjungimo sistema

R2D

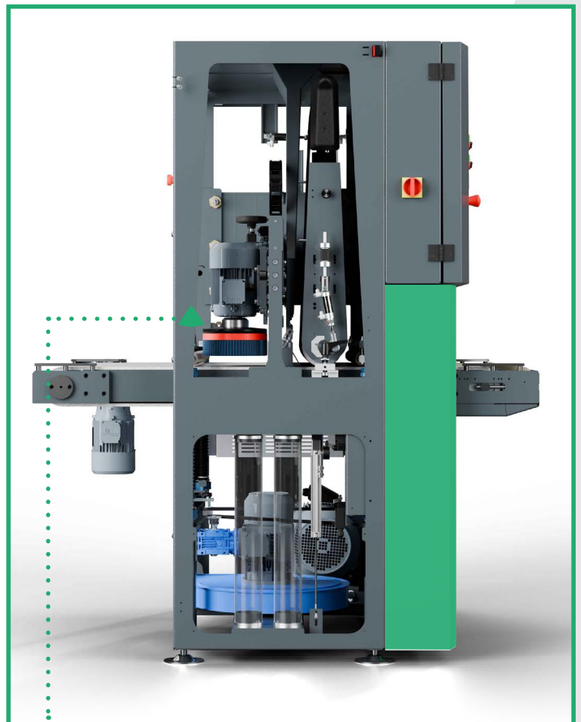

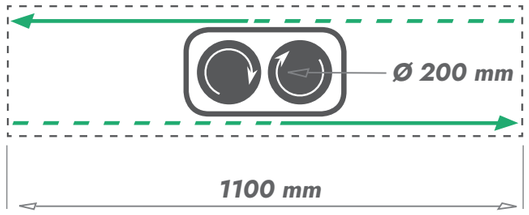

Tangentinių šepečių mazgas

PILNAI KOMPLEKTUOTA IR PAPRASTA NAUDOTI

DARBINIS PLOTIS

1100 mm

METALO APDIRBIMAS

MŪSŲ STAKLĖMIS

PLIENAS / **NERŪDIJANTIS PLIENAS** / **ALIUMINIS** / **MODERNIOS MEDŽIAGOS**

ATPLAIŠŲ ŠALINIMAS



BRIAUNŲ SUAPVALINIMAS



SATINAVIMAS IR ŠLIFAVIMAS



GALIMI MAZGAI





Ilginimo
ritininis stalas

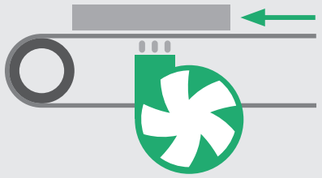

Integruotas vakuuminis ventiliatorius
(reguliuojamas, su inverteriu)

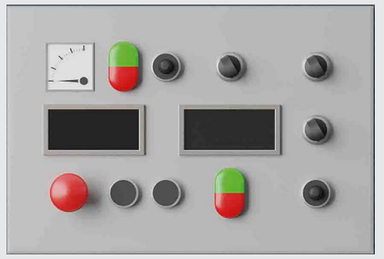

Analoginis
valdymo pultas

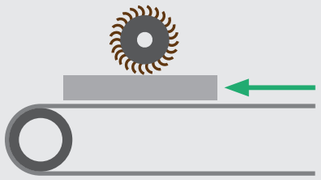

Šepetys
detalėms valyti